CNG LNG

MAKE THE BUSINESS GREEN

Flüssiggas-Anlagen

Flüssiggas Anlagen GmbH
(LPG Management) Main office
Peiner Str 217 / 38 229 Salzgitter Germany

Contacts:
Phone: +49 5341 8697-0
E-mail: info@fas.de
WEB: www.fas.de

modernindustrialsolutions

FAS-Modern Industrial Solutions
(LNG, CNG, Industrial Management)
Peiner Str 217 / 38 229 Salzgitter Germany

Contacts:
Phone: +49 5341 8697-30
E-mail: info@fas-engineering.de
WEB: www.fas-engineering.de

ONE WORLD ONE TEAM ALL GASES

Flüssiggas-Anlage

modernindustrialsolutions

LPG, LNG, CNG, INDUSTRIAL MANAGEMENT

MESSSYSTEME

für Straßentankwagen & stationäre Anwendungen

Für LPG, Petroleumprodukte und weitere Straßentankwagen-Anwendungen

Für LPG, Petroleumprodukte und weitere stationäre Anwendungen (Terminals)

Kapazität: von 20 l / min bis 3000 l / min

Umfassende Datenübertragungs-Optionen

Erhältlich auch in einer Economy-Version als PD-Meter mit mechanischem Register

S. A. M. P. I.

CETIL

MID 400-TEX-Messanlage für LPG Straßentankwagen und stationäre Anwendungen

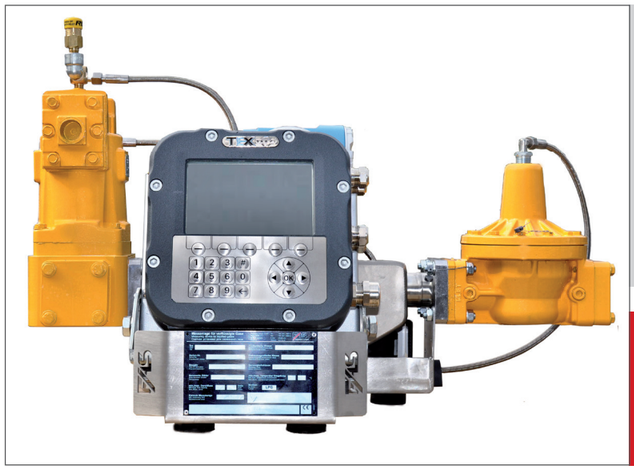

- Flexibler Aufbau
- Datenübertragung über MODBUS, Ethernet, Bluetooth & W-Lan
- Messung in Masse (kg) und Volumen (l)
- Dichteüberwachung
- Fernbedienung
- Personalisierte Konfiguration des Lieferbelegs
- Hochauflösendes Farbdisplay
- Bedienerfreundlich

Brandneues TEX-Register für alle Messanlagen-Typen, FAS-Nr für Bestellungen 98 1631

Parameter	Beschreibung
GEHÄUSE	IP 66, wasserdicht, korrosionsbeständig, staubdicht
DISPLAY	7" TFT-LCD, 800×480 pixels, 16.7 Millionen Farben, LED hintergrundleuchtung
ARBEITSTEMPERATUR	-40...+60°
EINGANGSSPANNUNG	21,6...26,4 V (DC)
ATEX	Ex db ib IIB T4 Gb
EINGÄNGE*	4×Digitaleingänge; 1×PT 100 Analogeingang; 1×420 mA Eingang

Parameter	Beschreibung
AUSGÄNGE*	10×digitaler Ausgang
BETRIEBSSYSTEM	Linux (UBUNTU)
LAGERUNG	8 GB eMMC erweiterbar auf 64 GB (mit SD-Karte)
COMMS	2×RS 232; 2×RS 485; 1×CAN; 1×Ethernet 1×USB 2.0; WLAN (Wi-Fi 802.11 a/b/g/n/ac, dual-band, Wi-Fi Direct, hotspot) Bluetooth 4.2 BLE; GPS; RFID Ausweisleser

MID 400 Messanlage für LPG-Straßentankwagen und stationäre Anwendungen

- Flexibler Aufbau
- Messung in Masse (kg) und Volumen (l)
- Dichte Überwachung
- Personalisierte Konfiguration des Lieferbelegs
- Bedienerfreundlich

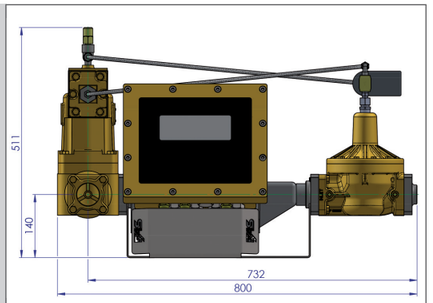

MID 400 Messanlage, FAS-Nr. für Bestellungen 98 1610

MESSSYSTEME

Ausführung ohne Drucker

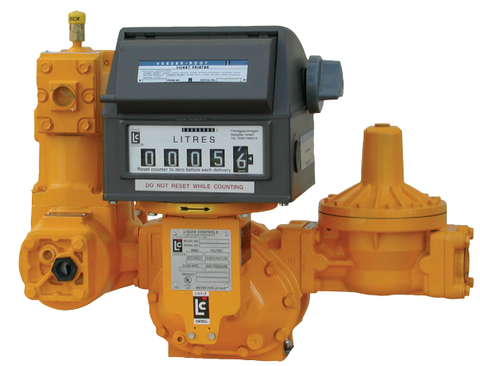

Ausführung mit Drucker

LC PD Messgeräte MA 7 als kostengünstige Alternative für zuverlässige LPG- und Petroleum Messungen

- Zuverlässiger Betrieb
- Keine Stromversorgung notwendig
- Flexibler Aufbau
- Erhältlich in zwei Hauptversionen: mit und ohne Drucker
- Kompakte Ausführung
- Extrem bedienerfreundlich
- Einfacher messtechnischer Service
- Durchflussmenge – 75-380 Liter pro Minute

Für Bestellung
(Version MA 7 inkl. Drucker)
bitte FAS-Nr 18 7935
(Version MA 7 ohne Drucker)
bitte FAS-Nr 18 7936

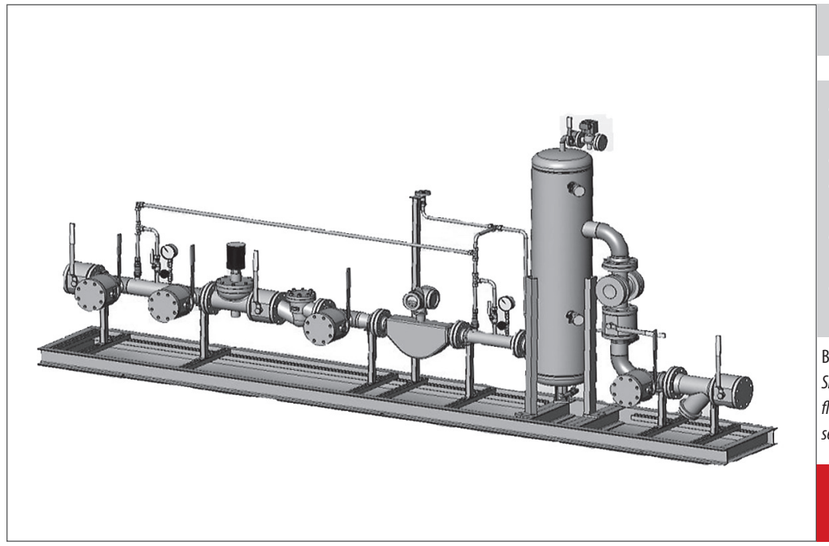

LPG-Messeinheit in besonderer Ausführung

- Hochleistungsversion mit bis zu 3 000 l / min Durchflussmenge
- Einschließlich aller notwendigen
- Ausrüstung für den sicheren Betrieb
- Datenübertragung optional verfügbar
- Kundenspezifische Ausführung nach Sonderbestimmungen möglich

Bestehend aus folgenden Hauptkomponenten: *Sieb, Schauglas, Gasblasenabscheider, Massendurchflussmesser, Magnetventile, Kugelhähne, Füllstandsensoren.*

FAS-Nr für Bestellungen 93 1053

WWW.FAS.DE • WWW.FAS-ENGINEERING.DE